Elétrica

Brasiltec

Manual do Produto

www.brasiltec.ind.br
+55 (47) 3525-4790
+55 (47) 3521-0448
+55 (47) 99973-5737
+55 (47) 99988-0010

Elétrica Brasiltec

Fica proibido cópia, divulgação ou plágio deste documento/projeto sem prévia autorização da Brasiltec.

Toda a reprodução é uma cópia, e cópia sem autorização do titular dos direitos autorais e/ou do detentor dos direitos de reprodução ou fora das demais estipulações legais constitui contrafação, um ato ilícito civil e criminal sujeito a punições conforme previsto na constintuição nacional.

De acordo com o disposto no art. 28 da Lei 9.610/98

Características técnicas

Tamanho da furação	22mm
Cores disponíveis	Azul, Verde, Vermelho, Amarelo e Branco
Tensão alimentação led (Modelo com iluminação)	24Vca/cc
Material da carcaça	Latão revestido de cromo níquel
Grau de proteção	IP67
Rosca de fixação	M22x1 (Acompanha porca para fixação)
Material do terminal de conexão	Latão
Contatos	1NA e 1NF
Corrente dos contatos	3A (48Vcc), 3A (250Vca)
Temperatura de trabalho	-20° até 55ºC
Terminal	Faston 2,8x0,5 ou solda (250°C máximo por 3 segundos)
Vida Mecânica	800 x 10^3 operações min.

Dimensões - Códigos: 917701, 917601, 917501, 917901 e 917801 (Com retenção)

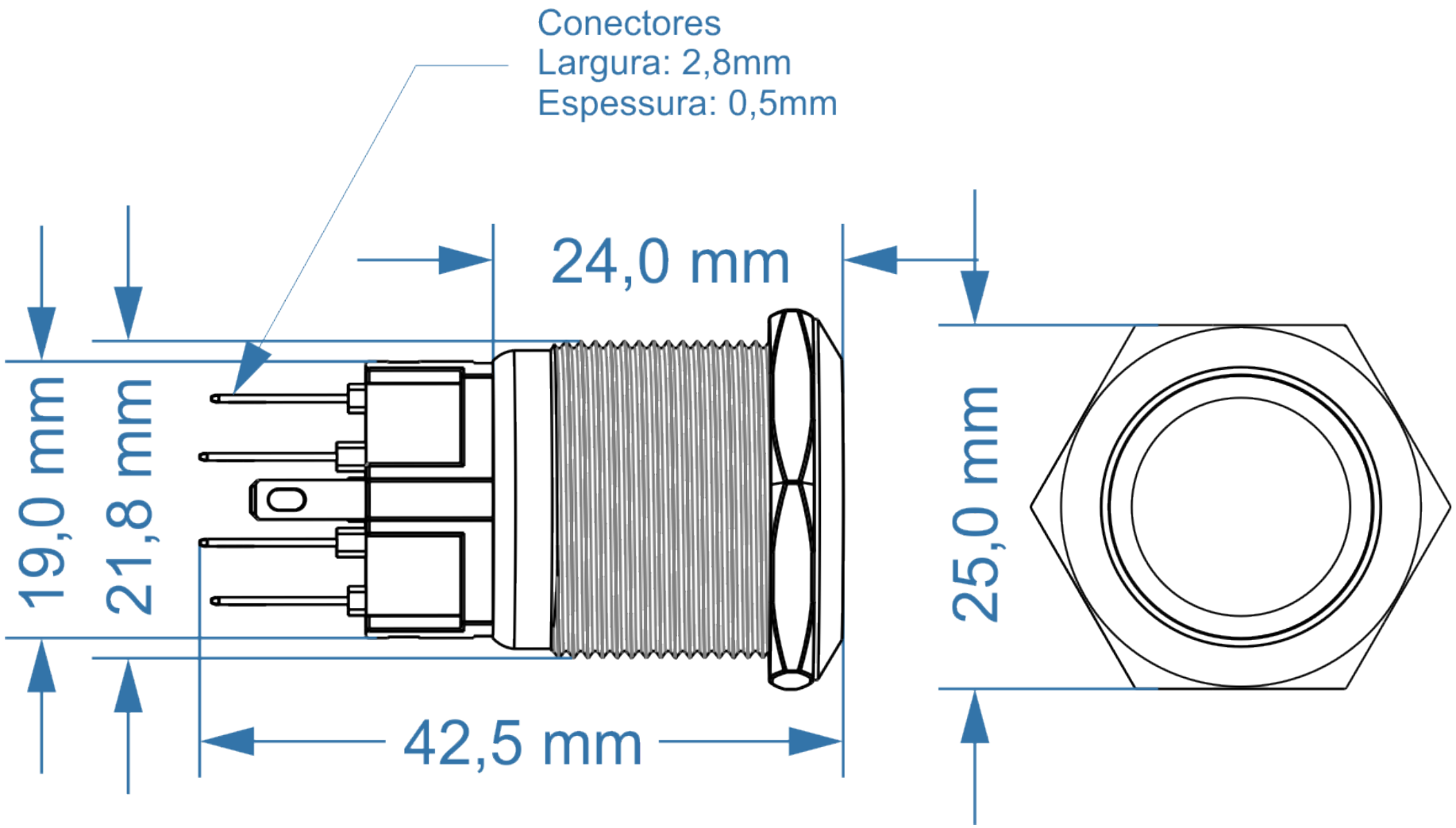

Dimensões - Códigos: 918301, 918101, 918001, 918401 e 918201 (Sem retenção)

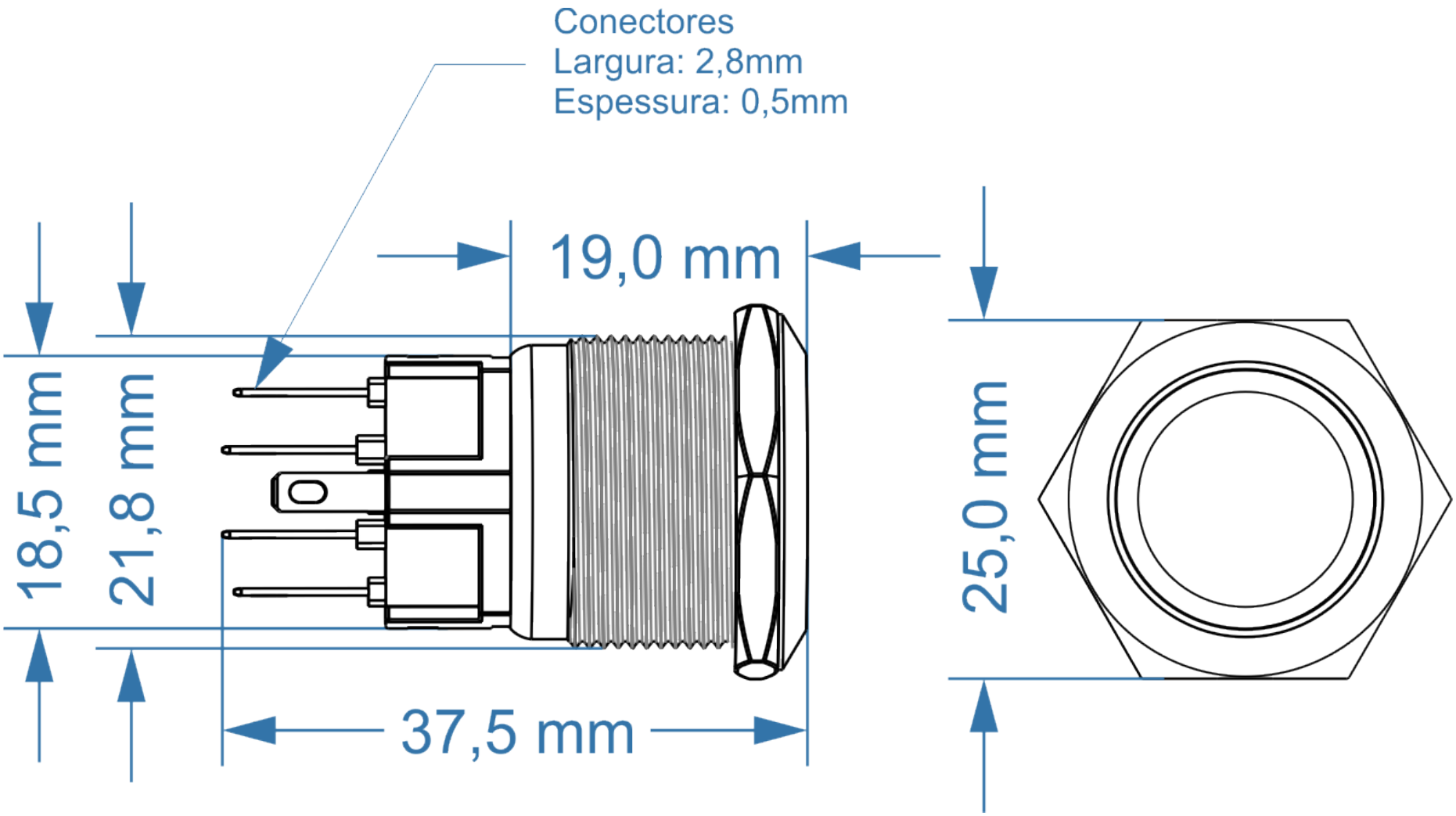

Dimensões - Código: 840501 (Sem retenção e sem iluminação)

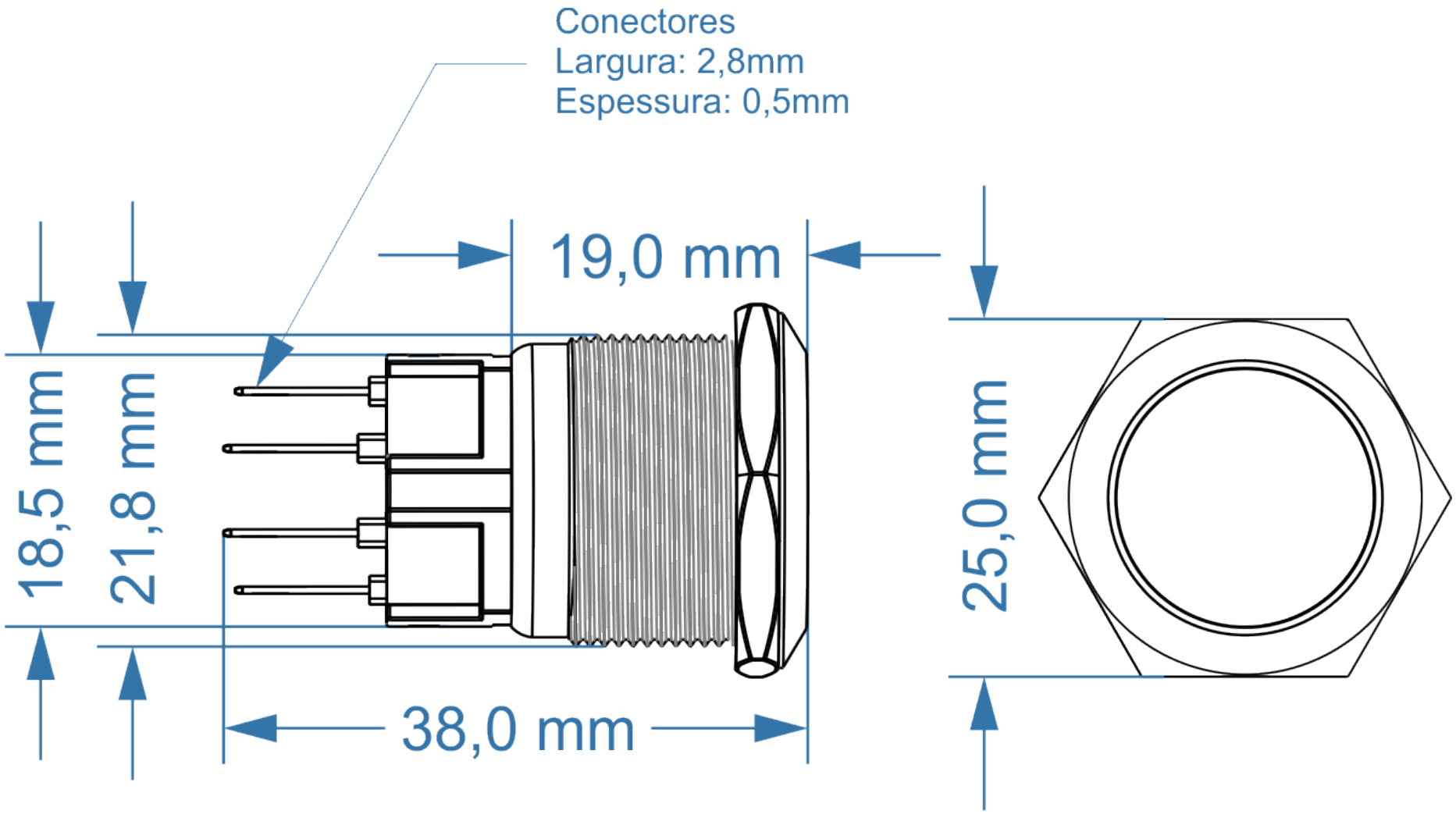

O escopo de soluções da Brasiltec não se limita
aos produtos e soluções apresentadas nesse catálogo.
Para conhecer nosso portifólio, consulte-nos.

Elétrica

Brasiltec