Elétrica

Brasiltec

# Manual do Produto

www.brasiltec.ind.br
+55 (47) 3525-4790
+55 (47) 3521-0448
+55 (47) 99973-5737
+55 (47) 99988-0010

Elétrica Brasiltec

Fica proibido cópia, divulgação ou plágio deste documento/projeto sem prévia autorização da Brasiltec.

Toda a reprodução é uma cópia, e cópia sem autorização do titular dos direitos autorais e/ou do detentor dos direitos de reprodução ou fora das demais estipulações legais constitui contrafação, um ato ilícito civil e criminal sujeito a punições conforme previsto na constintuição nacional.

De acordo com o disposto no art. 28 da Lei 9.610/98

## Características técnicas

| | |
|---|---|
| **Tamanho da furação** | 22mm |
| **Cores disponíveis** | Azul, Verde, Vermelho, Amarelo e Branco |
| **Tensão alimentação led (Modelo com iluminação)** | 24Vca/cc |
| **Material da carcaça** | Latão revestido de cromo níquel |
| **Grau de proteção** | IP67 |
| **Rosca de fixação** | M22x1 (Acompanha porca para fixação) |
| **Material do terminal de conexão** | Latão |
| **Contatos** | 1NA e 1NF |
| **Corrente dos contatos** | 3A (48Vcc), 3A (250Vca) |
| **Temperatura de trabalho** | -20° até 55ºC |
| **Terminal** | Faston 2,8x0,5 ou solda (250°C máximo por 3 segundos) |
| **Vida Mecânica** | 800 x $10^3$ operações min. |

## Dimensões - Códigos: 917701, 917601, 917501, 917901 e 917801 (Com retenção)

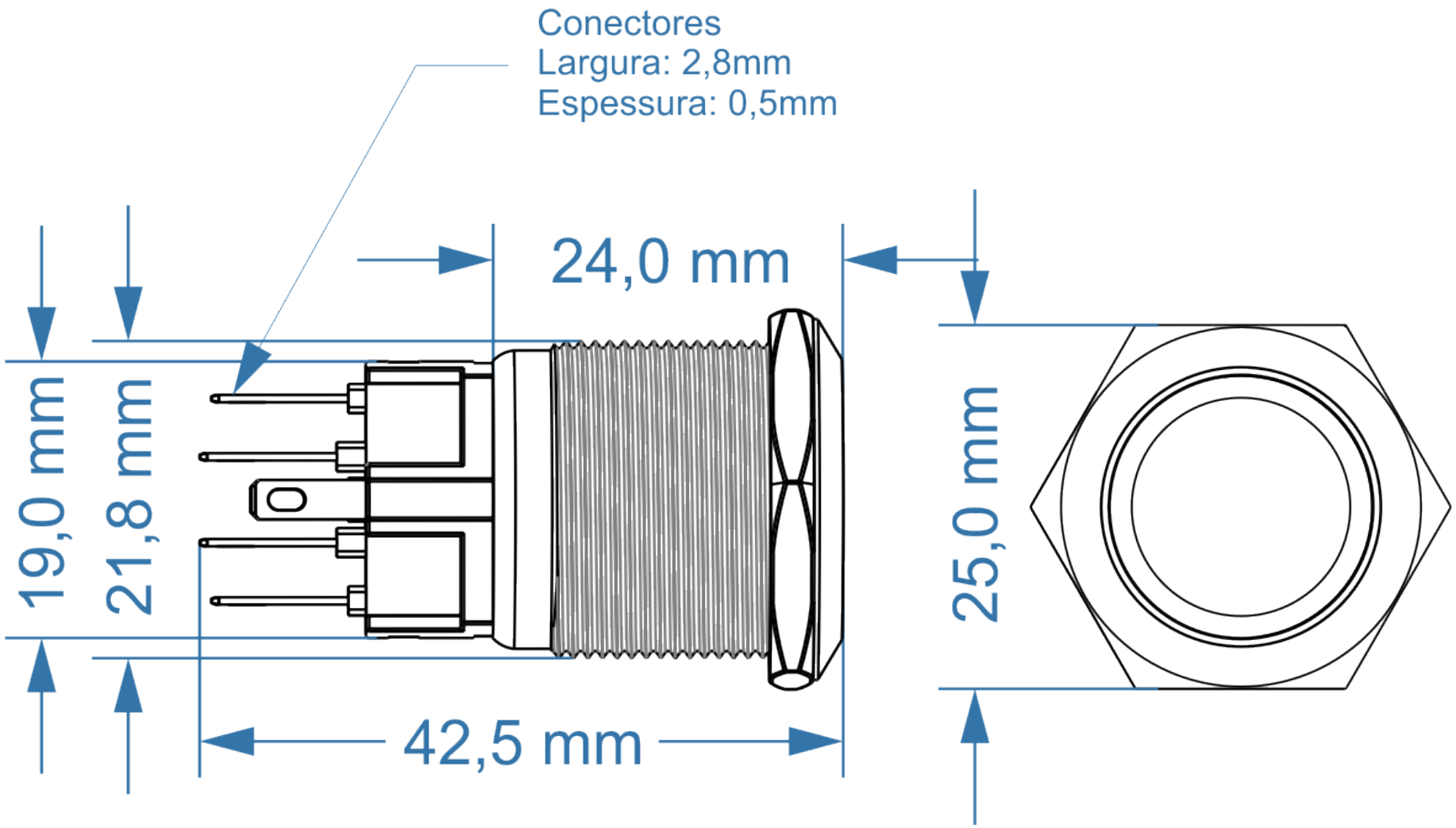

## Dimensões - Códigos: 918301, 918101, 918001, 918401 e 918201 (Sem retenção)

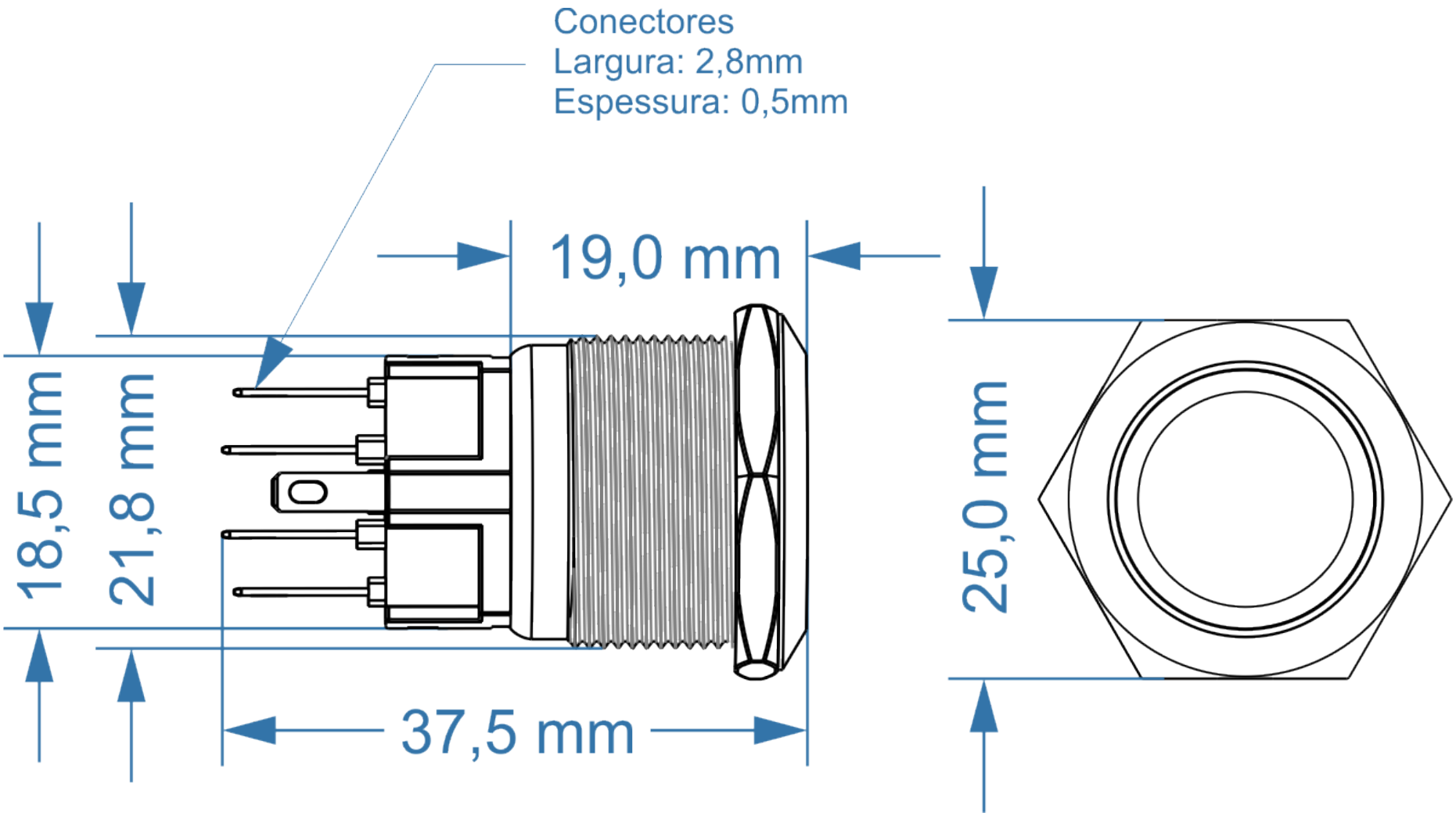

## Dimensões - Código: 840501 (Sem retenção e sem iluminação)

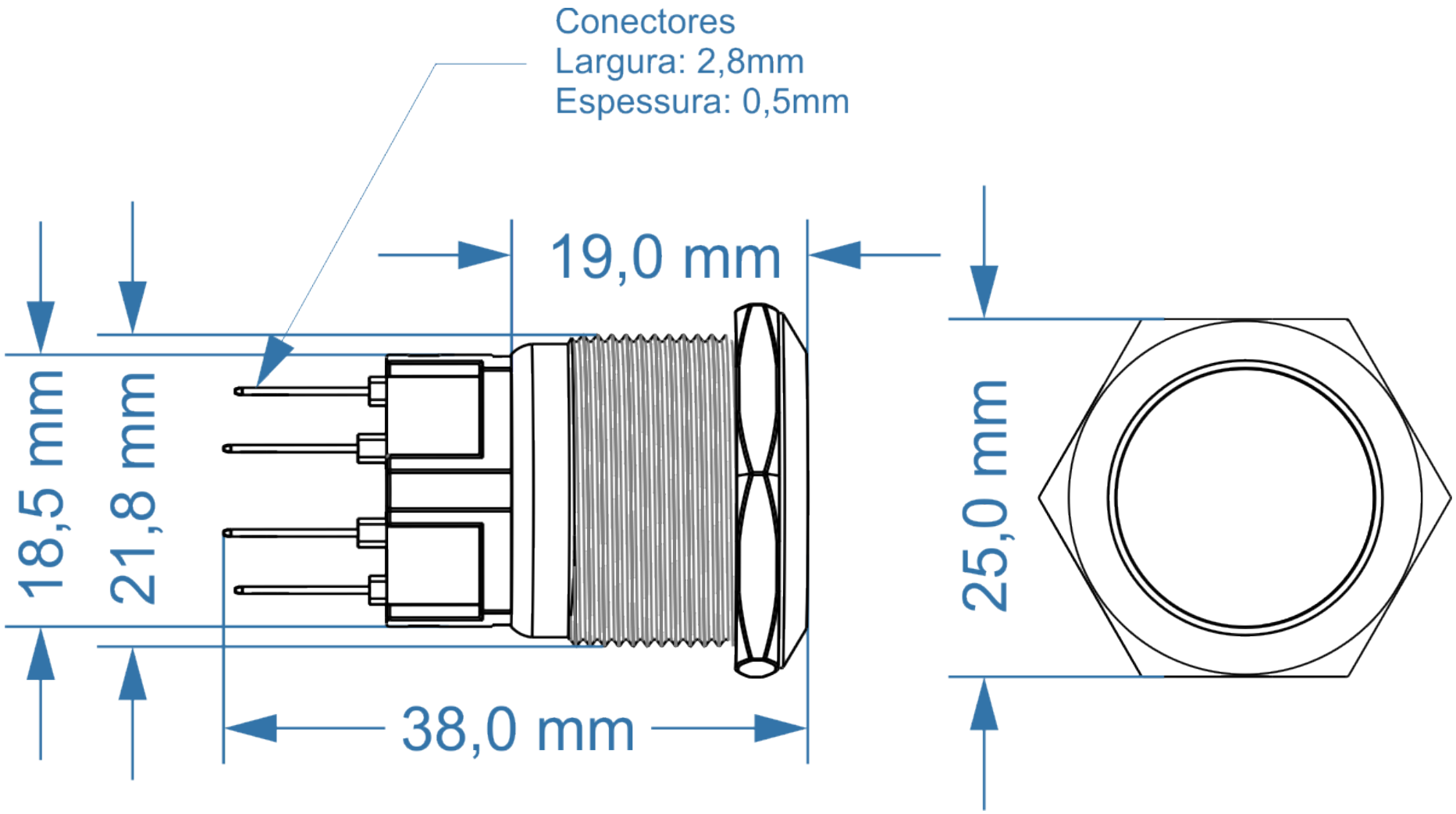

O escopo de soluções da Brasiltec não se limita
aos produtos e soluções apresentadas nesse catálogo.
Para conhecer nosso portifólio, consulte-nos.

Elétrica

Brasiltec