Elétrica

Brasiltec

Manual do Produto

www.brasiltec.ind.br
+55 (47) 3525-4790
+55 (47) 3521-0448
+55 (47) 99973-5737
+55 (47) 99988-0010

Elétrica Brasiltec

Fica proibido cópia, divulgação ou plágio deste documento/projeto sem prévia autorização da Brasiltec.

Toda a reprodução é uma cópia, e cópia sem autorização do titular dos direitos autorais e/ou do detentor dos direitos de reprodução ou fora das demais estipulações legais constitui contrafação, um ato ilícito civil e criminal sujeito a punições conforme previsto na constintuição nacional.

De acordo com o disposto no art. 28 da Lei 9.610/98

Características técnicas

Tamanho da furação	19mm
Tamanho da furação	Azul, Verde, Vermelho, Amarelo e Branco
Tensões alimentação led (Modelo com iluminação)	24Vca/cc ou 220Vca (De acordo com modelo)
Material da carcaça	Latão revestido de cromo níquel
Grau de proteção	IP67
Rosca de fixação	M19x1 (Acompanha porca para fixação)
Material do terminal de conexão	Latão
Contatos	1 reversível (NA-C-NF), exceto modelo código 748101 que tem 1NA
Corrente dos contatos	3A (48Vcc), 3A (250Vca)
Temperatura de trabalho	-20° até 55ºC
Terminal	Faston 2,8x0,5 ou solda (250°C máximo por 3 segundos)
Vida Mecânica	800 x 10^3 operações min.

Dimensões - Modelos com retenção e iluminação

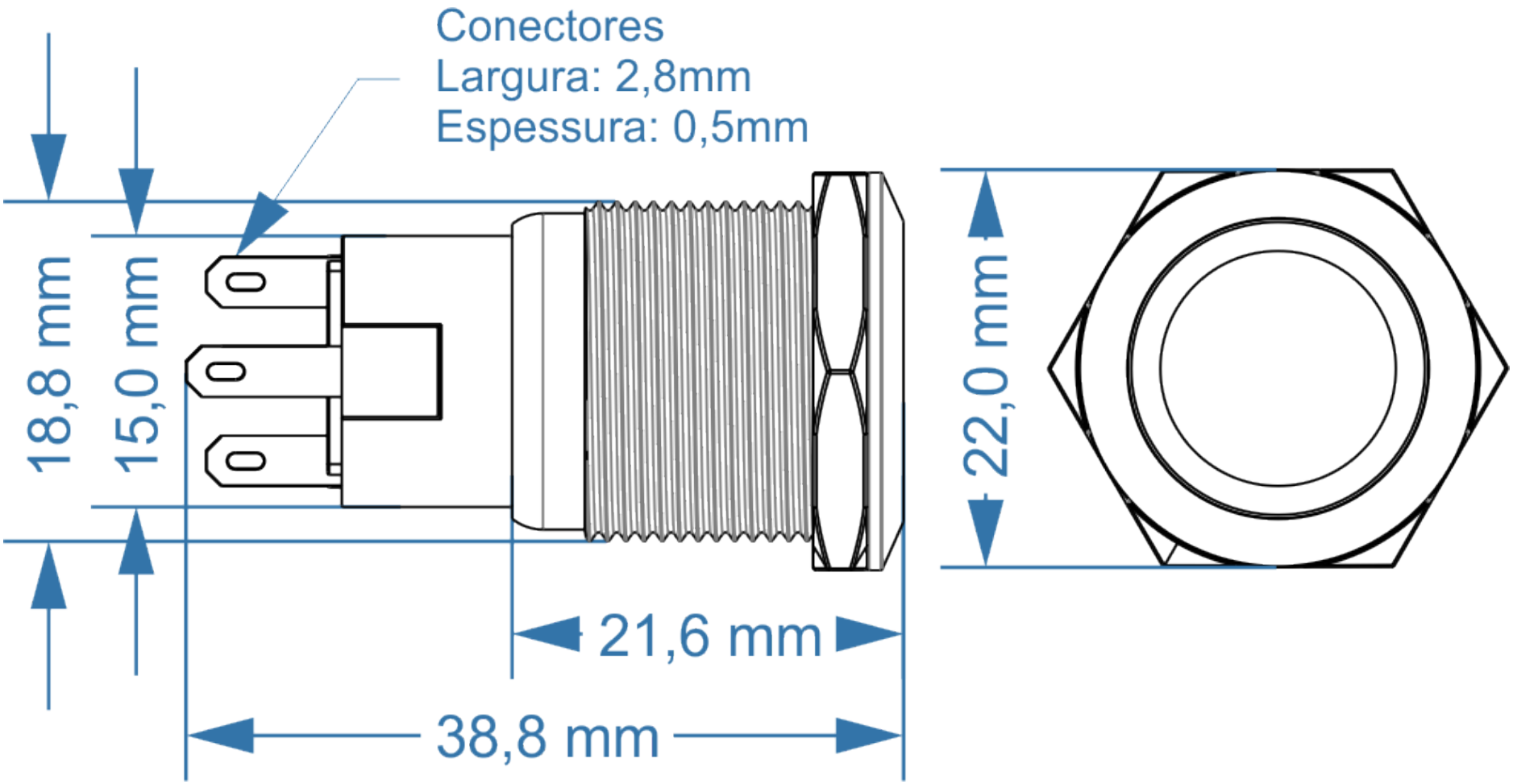

Dimensões - Modelos sem retenção e com iluminação

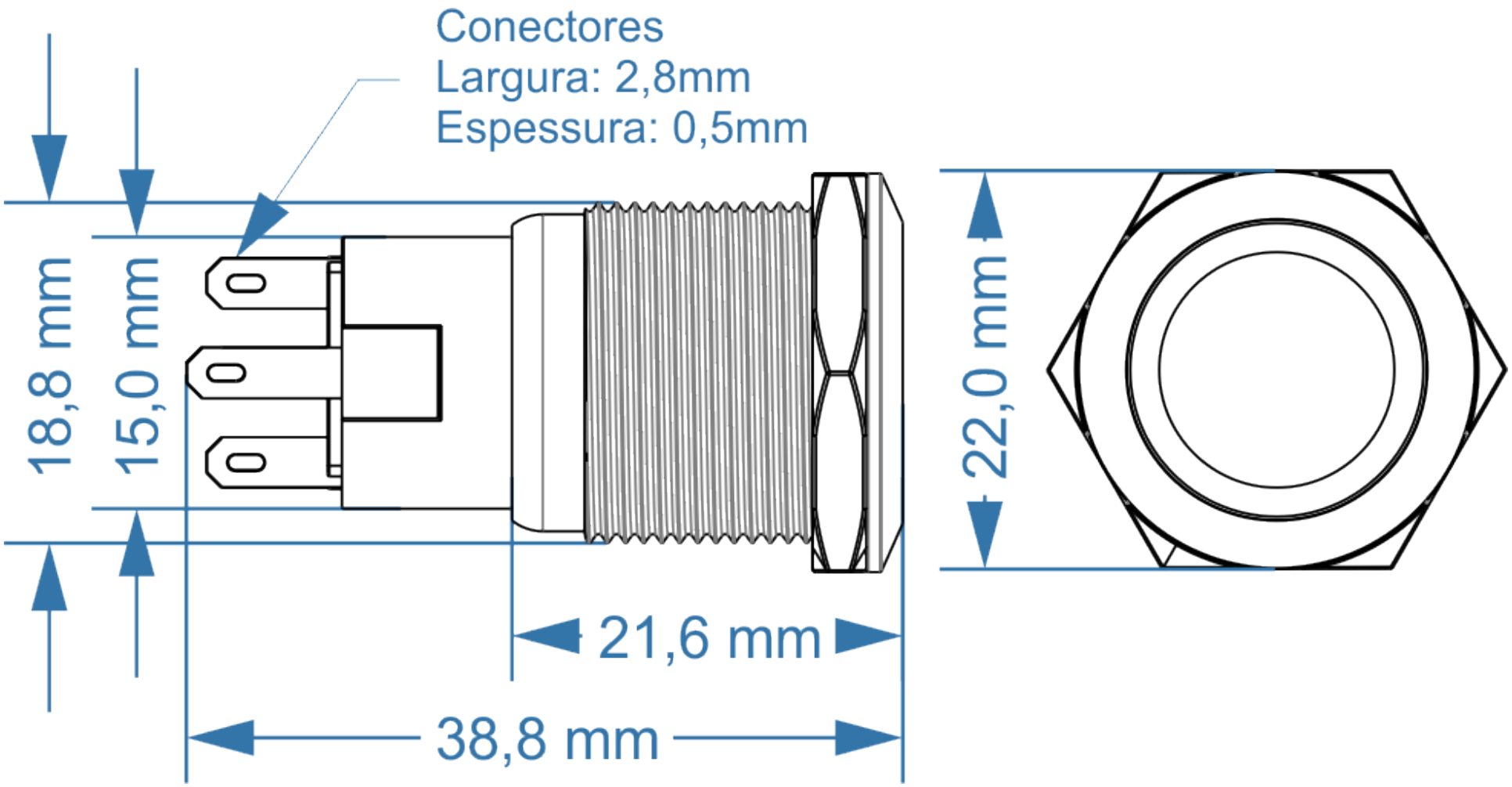

Dimensões - Código: 748101 (Sem retenção e sem iluminação, 1NA)

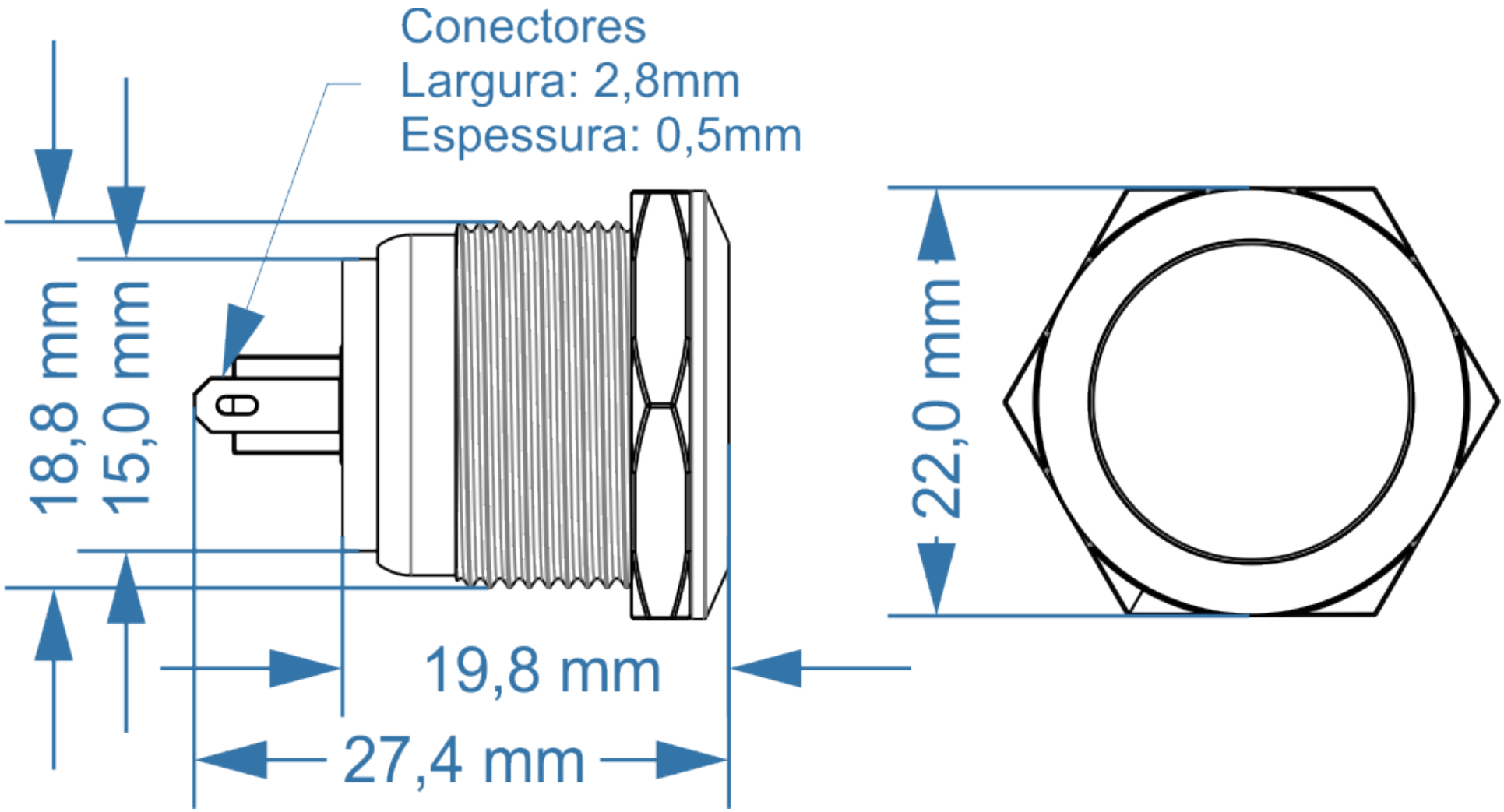

Dimensões - Código: 748201 (Sem retenção e sem iluminação, 1 reversível)

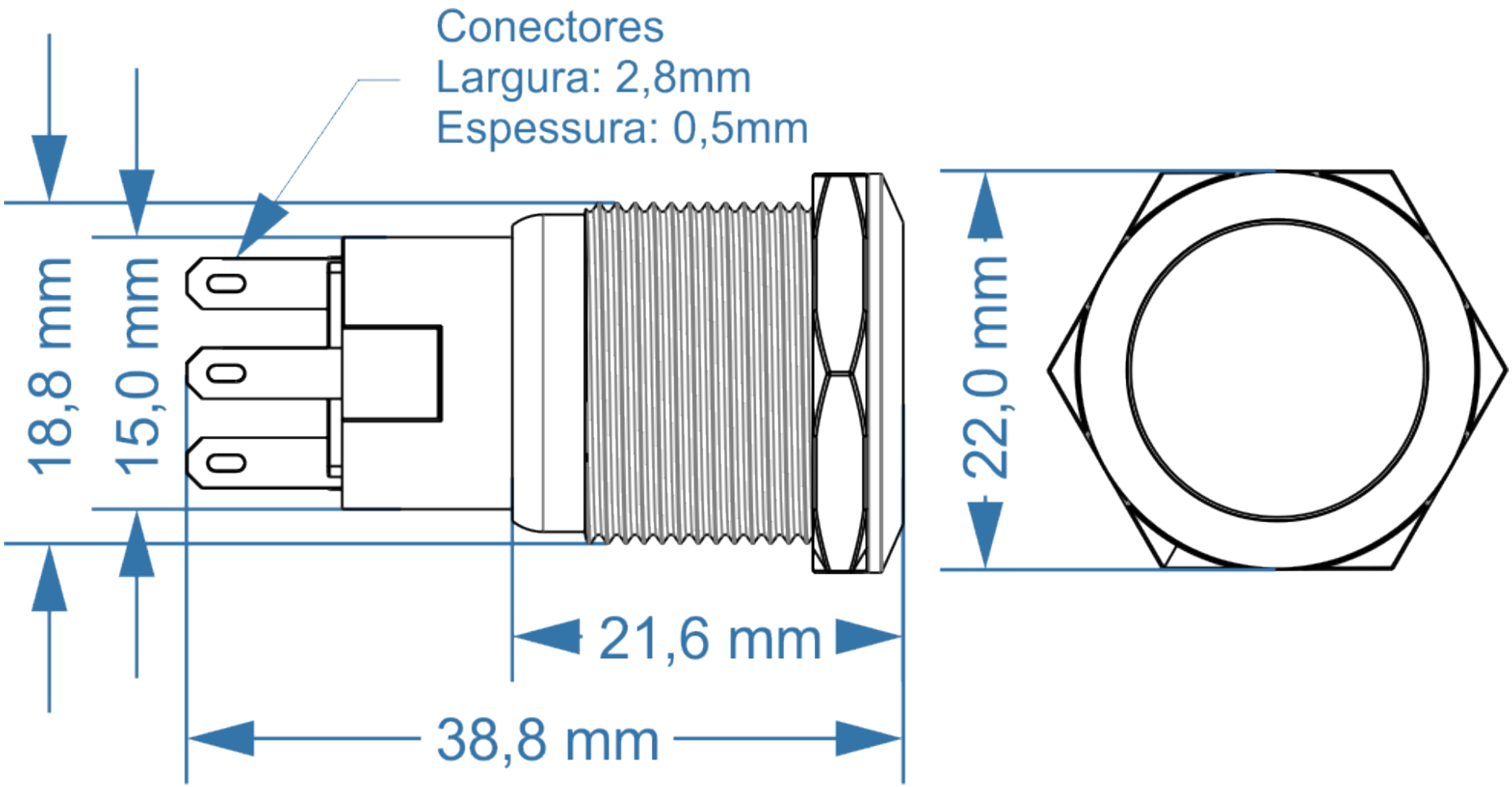

Dimensões - Código: 748301 (Com retenção e sem iluminação, 1 reversível)

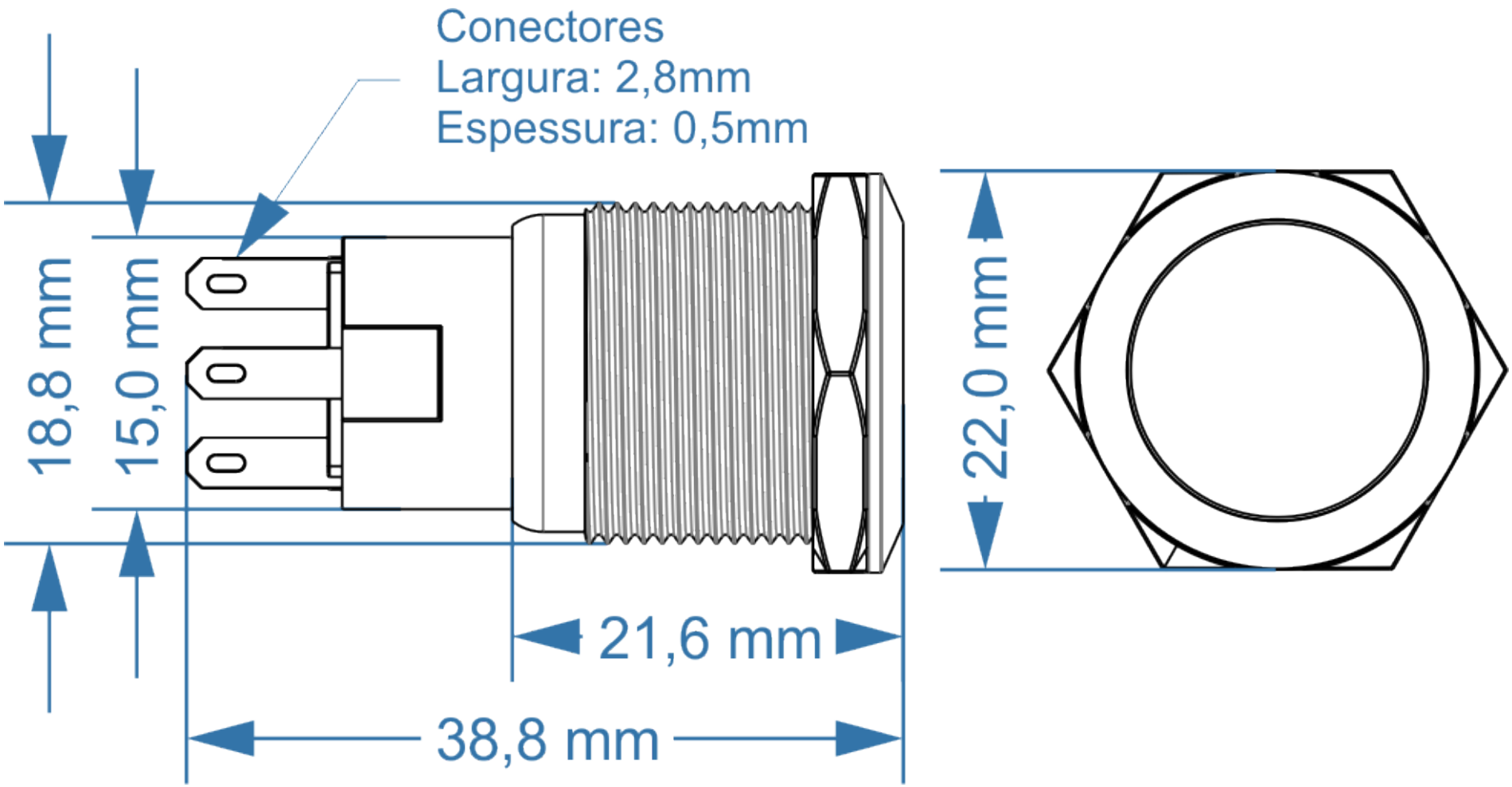

O escopo de soluções da Brasiltec não se limita
aos produtos e soluções apresentadas nesse catálogo.
Para conhecer nosso portifólio, consulte-nos.

Elétrica

Brasiltec